CATALOGO RICAMBI

BAM

MS-IN-PLATINUM

KIT MS IN

Pos.	Descrizione	Codice ricambio	01 710476901-2 - KIT MS IN THINK (1AT-2BT)	02 710476903 - KIT MS IN THINK (1AT-2BT)	03 710477001-2 - KIT MS IN THINK (1AT-1BT)	04 710477003 - KIT MS IN THINK (1AT-1BT)										Matr. iniz.	Matr. fin.	Int.	Note
21	GUARNIZIONE 6,1X11,5X1,5 WRC	5402050	●	●	●	●													
71	GUARNIZIONE G1 22X30,3X2 WRC	5405000	●	●	●	●													
72	POMPA GRUNDFOS UPS 15-70 G1 H3	5667870	●	●	●	●													
103	VALV.3VIE MISC.G1 VXP459.20-4	3622730	●	●															
103	VALV.SIEMENS 3V VXP 459.25-6,3	5668870			●	●													
115	VALVOLA RITEGNO G3/4 F-F	3603910			●														
115	VALVOLA RITEGNO G3/4" M-F	711153900		●															
131	SONDA NTC MOD.S010057 SMD	8435400	●	●	●	●													
135	TERMOSTATO LIMITE BT 50°	8435060	●	●	●	●													
154	GRUPPO SCHEDA MS IN HT LUNA4	710748400	●	●	●	●													
192	GUARNIZIONE G3/4 17X24X2 WRC	5404650	●	●	●	●													
232	GRUPPO SCHEDA AVS55.391/109	711067700	●	●	●	●													
254	ASSIEME TERMOMETRO/POZZETTO	5702050	●	●	●	●													
360	ASSIEME PORTINA KIT MS IN	5702110	●	●	●	●													
387	ASS.MOTORE SIEMENS SSY 319	5668900	●	●	●	●													
563	INTERR.BIPOLARE LUNIN.ARANC.	8630440	●	●	●	●													
602	POMPA GRUNDFOS UPS 15-60 G1 H3	5667890	●	●	●	●													
743	VALVOLA RITEGNO G1 F-F	3607080	●		●														
743	VALVOLA RITEGNO G1" M-F 32	711153800		●		●													
772	GRUPPO SCHEDA AVS75.391/109	711067800	●	●															
778	GUARNIZ.SILICONE 39X22X2	5410490			●	●													
999	ASS.CABL.PULSANTE CONFIGURATOR	8510830			●	●													
999	ASS.CAVETTI INTER./ALIM.SCHEDA	8510810			●	●													
999	CAB.AL.SCH.AVS75 da PARTAGE	8513730	●	●	●	●													
999	Cabl.alim.MS IN Luna4 1AT-2BT	8514490	●	●															
999	CABL.POMPA/VALV.MISC.2°ZONA BT	710491000	●	●	●	●													
999	CABL.SONDA/TH LIMITE 1°ZONA	710491100	●	●	●	●													
999	CABLAG.POMPA A.T.MS IN LUNA4	8514480			●	●													

MS-IN-01

Ultimo aggiornamento: .27.03.13

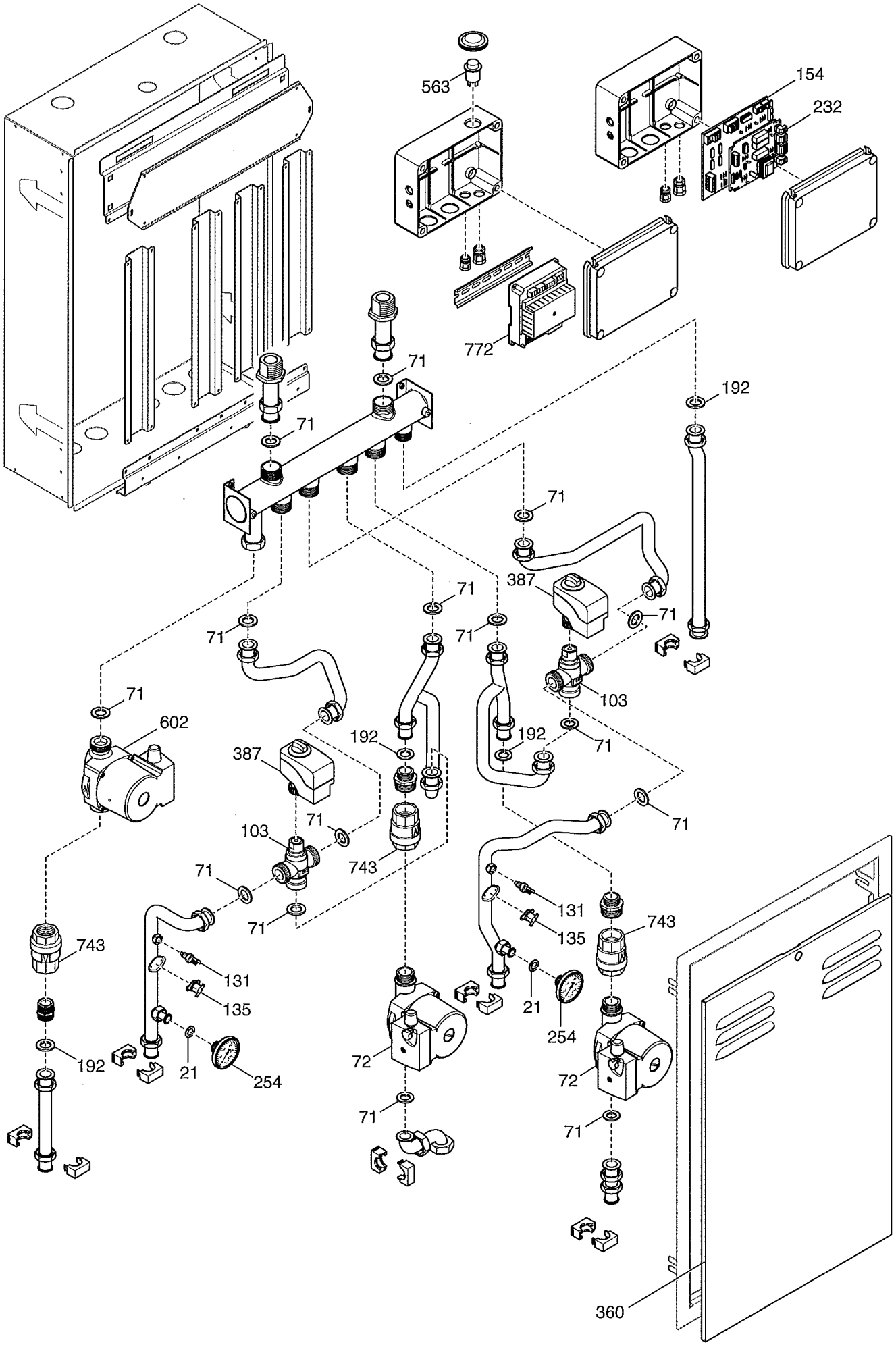

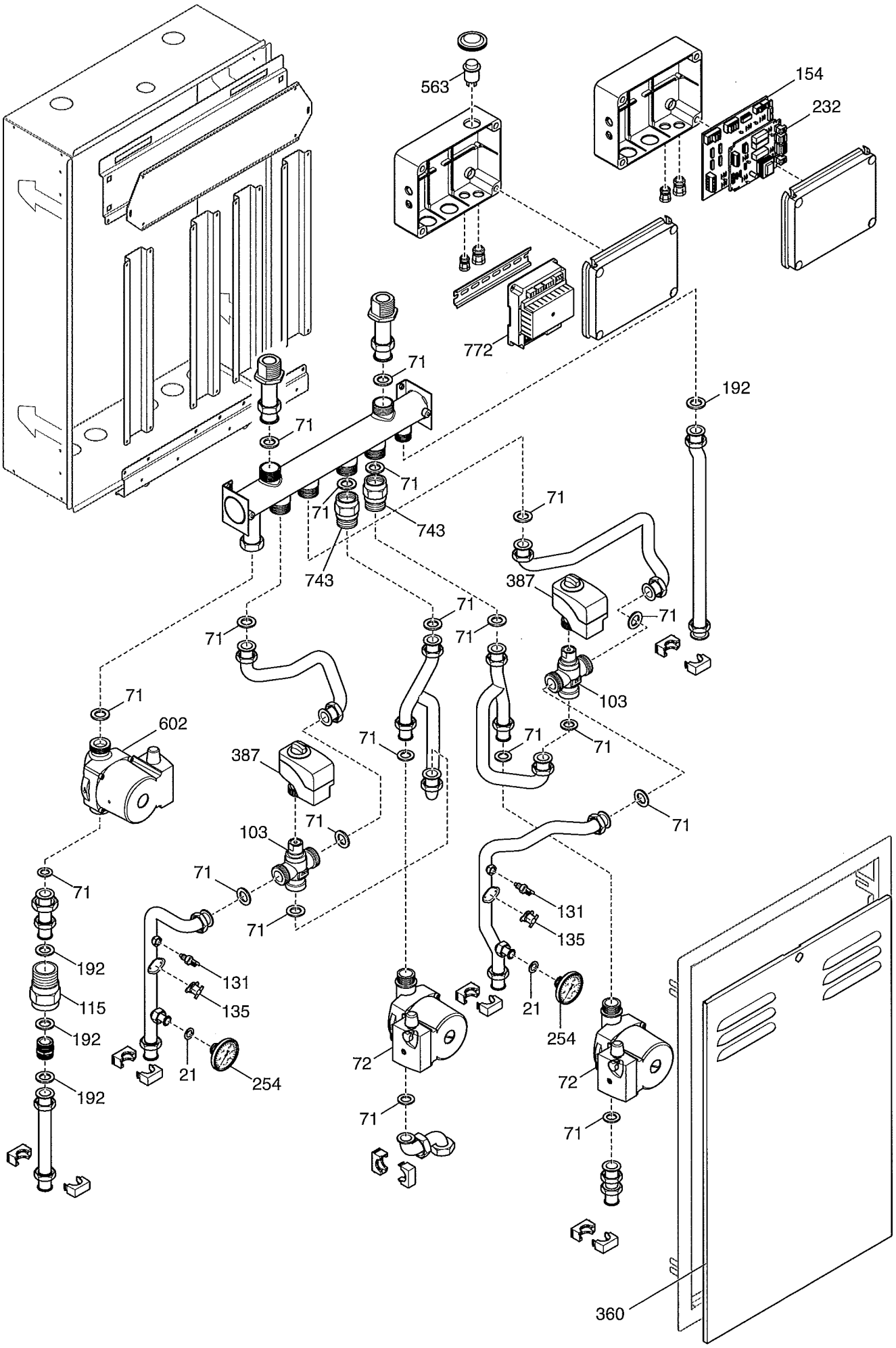
563
154
232
772
71
192
743
387
103
602
131
135
21
254
72
115
360

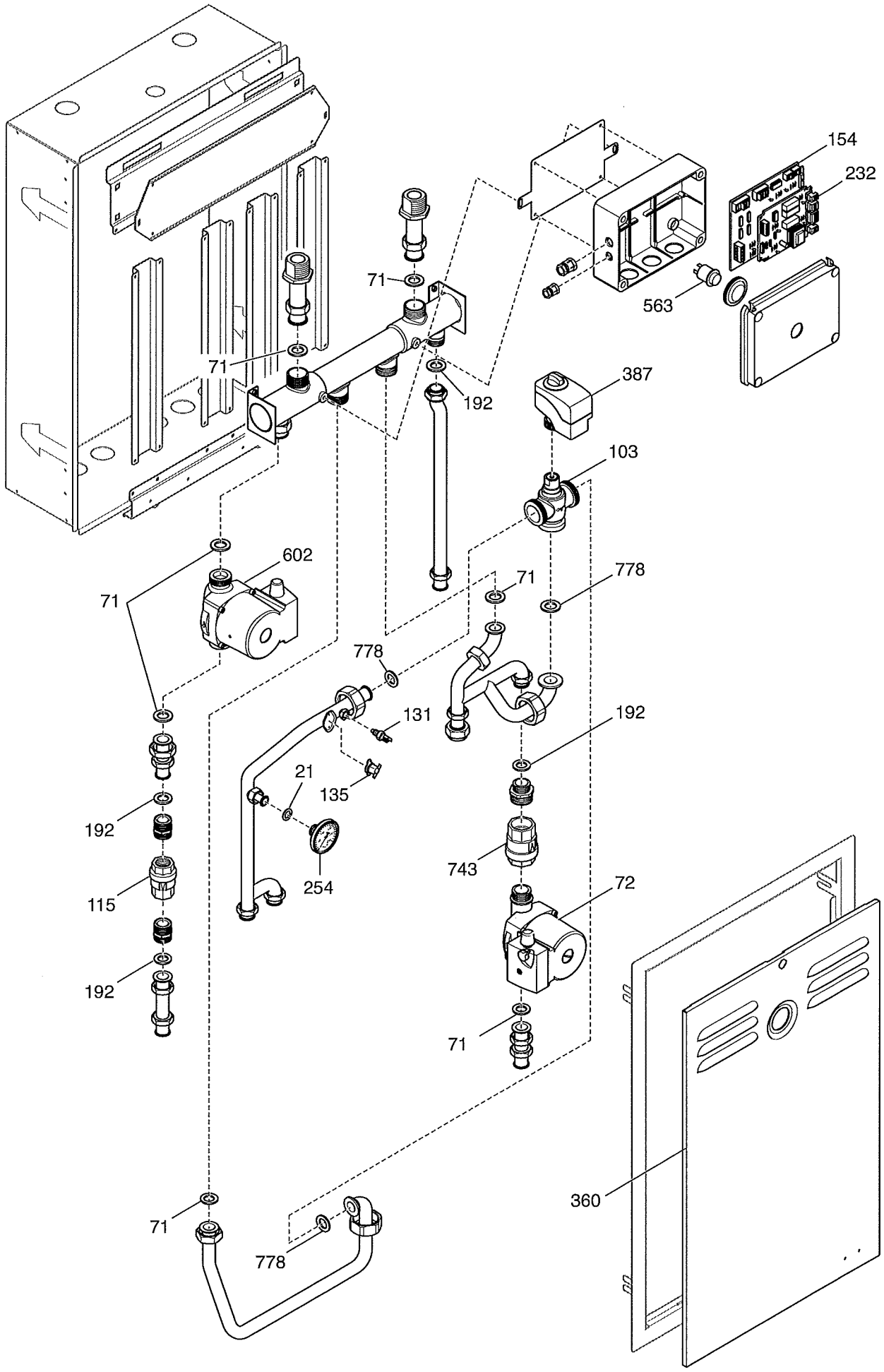
154
232
563
71
71
192
387
103
602
71
778
71
778
131
192
21
135
192
254
743
115
72
192
71
360
71
778

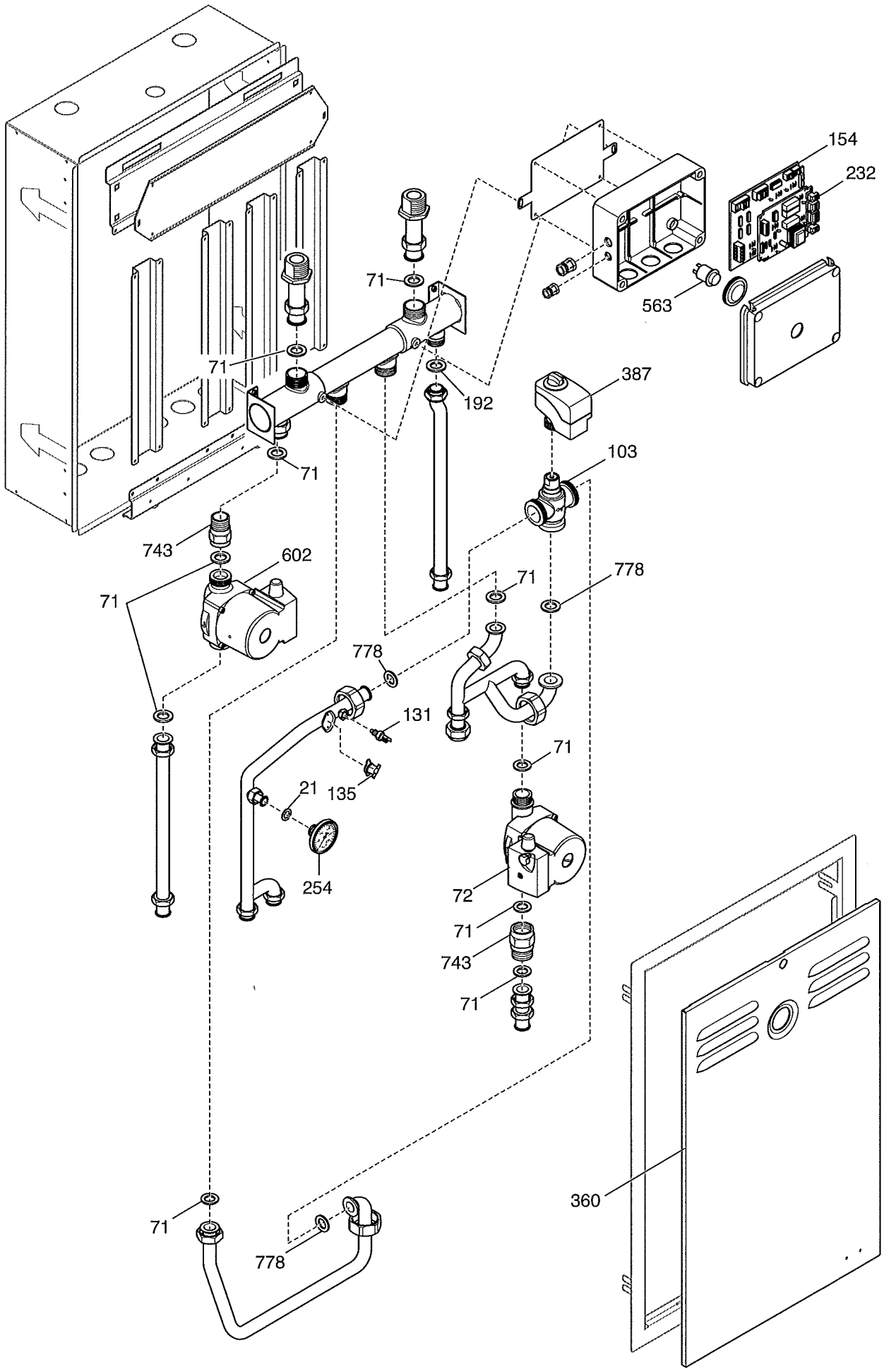
154
232
563
71
71
192
387
103
71
743
602
71
778
71
778
131
71
21
135
254
72
71
743
71
360
71
778