CATALOGO RICAMBI

BAVI

LUNA SAT RP-SP

LUNA SAT RP-SP

KSV714144010 - LUNA SAT RP-SP-MB+2C

Pos.	Descrizione	Codice ricambio	01												Matr. iniz.	Matr. fin.	Int.	Note
21	GUARNIZIONE 6,1X11,5X1,5 WRC	5402050	●															
35	ALT.VASO ESPANSIONE 7,5L	9952290	●															
72	ASSIEME POMPA CB OTSL 15/7/3	3632340	●															
73	VALVOLA SFOGO ARIA CALEFFI	3632870	●															
76	SCAMBIAT.14P.ATTACCHI CENTRALI	3631120	●															
77	GUARNIZIONE SCAMB. A PIASTRE	5404520	●															
80	RACC.POMPA CON SCARICO	3632320	●															
90	RUBINETTO MM G 3/8 CIMBERIO	5622840	●															
92	VALV.DI SICUREZ.OTMA C/ATTACCO	3632330	●															
99	FORCHETTA TENUTA TUBO	8380990	●															
113	GR.MULTIFUNZIONE HEAT BOX	3631220	●													1319	S	
113	GR.MULTIFUNZIONE	711348900	●												1320			
151	SCATOLA ELETTRICA FORATA	3632450	●															
166	MORSETTIERA 5P C/PORTAFUSIBILE	8421590	●															
167	PORTAFUSIBILE LUNA	5405340	●															
168	FUSIBILE 2A 250V	9950580	●															
169	MANOMETRO d. 27 G1/8	710422500	●															
171	RELE'40.52 FINDER C/Z	3631310	●															
190	GUARNIZIONE G3/8 8X15X2 WRC	5404970	●															
192	GUARNIZIONE G3/4 17X24X2 WRC	5404650	●															
224	VALVOLA A SFERA G 3/4M-G3/4F	3631470	●															
336	CLIP FIX MOTORE	8380980	●															
337	MOTORE ELBI	5694580	●															
340	PRESSOSTATO RISCALDAMENTO	9951690	●															
380	ANELLO OR 4,47X1,78	5400620	●															
511	ANELLO OR 17,86X2,62 EP -56-	5404600	●															
562	SEGNAL.ROSSO D13,5 TBF/010/SC3	8620170	●															
563	INTERR.BIPOLARE LUNIN.ARANC.	8630440	●															
629	MORSETTIERA 2÷12 POLI-PA 27WP-	8420770	●															
740	CONTAB.ELETTR.CALOR.WFN21.D111	3625990	●															
762	CONT.AD IMP.M-BUS=WFW23.D080=	3627500	●															
999	CAB.ALIM.V3V/POMPA-PRESSOSTATO	8612630	●															

SAT RP-SP-01
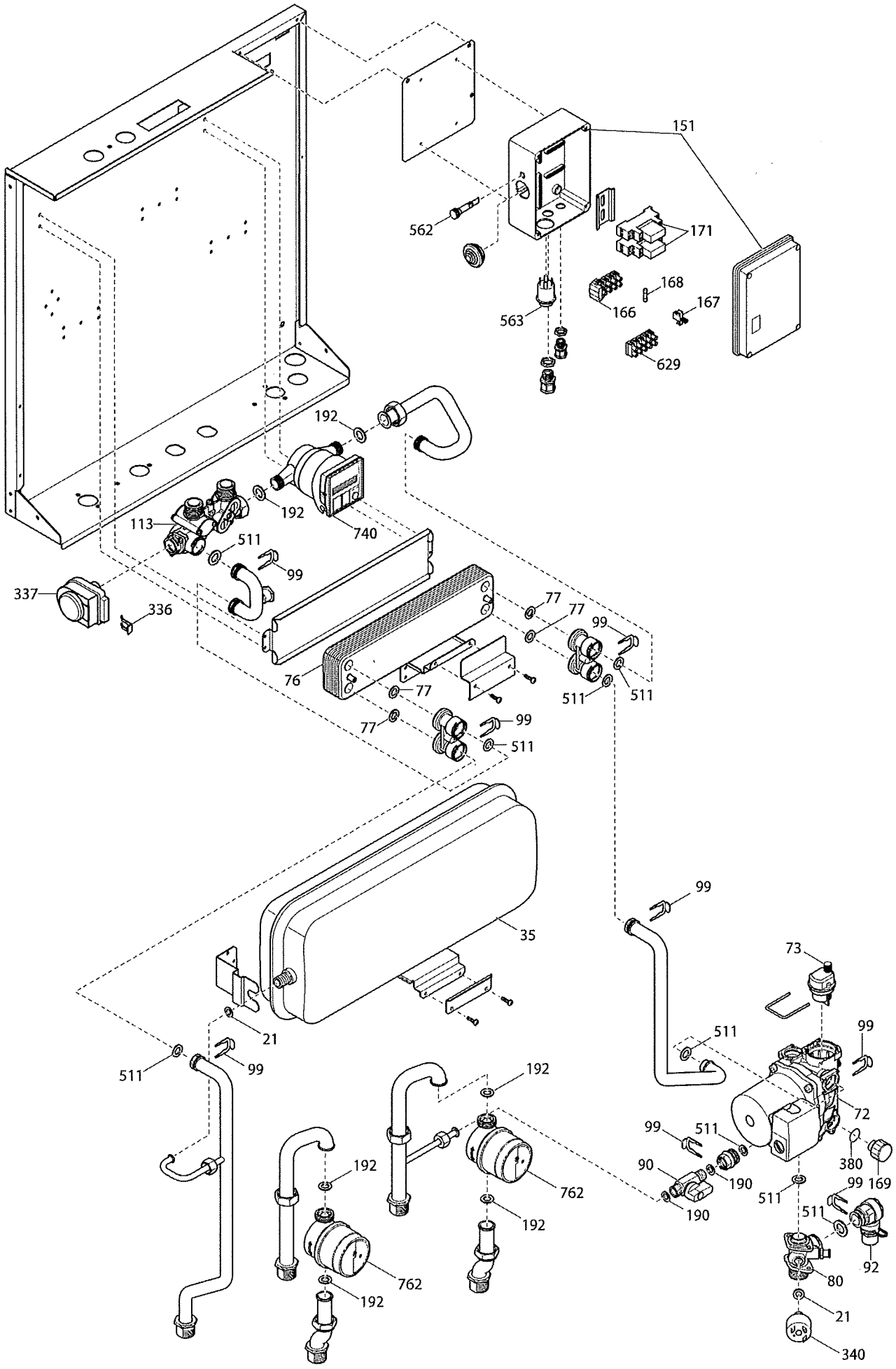
Ultimo aggiornamento: .21.05.12