# CATALOGO RICAMBI

BAX

## LUNA DUO-TEC-IN

# LUNA Duo-tec-IN-HT-GA

| Pos. | Descrizione | Codice ricambio | 711110901 - LUNA DUO-TEC IN 1_12 GA | 711111001 - LUNA DUO-TEC IN 1_24 GA | 711111101 - LUNA DUO-TEC IN 24 GA | 711111201 - LUNA DUO-TEC IN 28 GA | | | | | | | | Matr. iniz. | Matr. fin. | Int. | Note |
|---|---|---|---|---|---|---|---|---|---|---|---|---|---|---|---|---|---|
| | | | 01 | 01 | 02 | 02 | | | | | | | | | | | |
| 2 | ASSIEME FIANCO SX DUO-TEC IN | 711132200 | ● | ● | ● | ● | | | | | | | | | | | |
| 3 | ASSIEME FIANCO DX DUO-TEC IN | 711132100 | ● | ● | ● | ● | | | | | | | | | | | |
| 4 | ASSIEME PANNELLO FRONTALE | 711132300 | ● | ● | ● | ● | | | | | | | | | | | |
| 10 | RACCORDO FUMI 60/100 | 5409020 | ● | ● | ● | ● | | | | | | | | | | | |
| 11 | GUARNIZIONE RACCORDO FUMI | 5409010 | ● | ● | ● | ● | | | | | | | | | | | |
| 12 | TAPPO ASPIRAZIONE | 5108690 | ● | ● | ● | ● | | | | | | | | | | | |
| 13 | GUARNIZIONE TAPPO ASPIRAZIONE | 5407400 | ● | ● | ● | ● | | | | | | | | | | | |
| 18 | MIXER PL 20 C1500106 | 710385100 | | ● | ● | ● | | | | | | | | | | | |
| 18 | MIXER PL 21 C1500004 | 710384400 | ● | | | | | | | | | | | | | | |
| 21 | GUARNIZIONE 6,1X11,5X1,5 WRC | 5402050 | ● | ● | | | | | | | | | | | | | |
| 22 | VENTILATORE NRG118 ASIMMET. | 710692300 | ● | ● | ● | ● | | | | | | | | | | | |
| 27 | SCHIEN.C.S.LUNA4 IN BITRON B&P | 710856200 | | | ● | ● | | | | | | | | | | | |
| 27 | SCHIEN.C.S.LUNA4 IN BITRON B&P | 711185400 | ● | ● | | | | | | | | | | | | | |
| 29 | ASS.SACCH.PANN.CERAM.BASIC | 710283700 | ● | ● | ● | ● | | | | | | | | | | | |
| 30 | PANNELLO CERAMICO BASIC | 5411020 | ● | ● | ● | ● | | | | | | | | | | | |
| 32 | SCAMBIAT.CONDENS.BASIC 4E | 5671940 | ● | ● | ● | ● | | | | | | | | | | | |
| 33 | ANELLO OR 22X3 EPDM | 5403130 | ● | ● | ● | ● | | | | | | | | | | | |
| 34 | CLIP SCAMBIATORE GIANNONI | 8380860 | ● | ● | ● | ● | | | | | | | | | | | |
| 35 | VASO ESPANSIONE 7,5L BUILT IN | 711078600 | ● | ● | ● | ● | | | | | | | | | | | |
| 36 | TUBO FLEX VASO ESPANSIONE | 711082400 | | | ● | ● | | | | | | | | | | | |
| 36 | TUBO FLEX VASO ESPANSIONE | 711186300 | ● | ● | | | | | | | | | | | | | |
| 41 | BRUCIATORE WORGAS PRX0138 | 710647800 | ● | ● | ● | ● | | | | | | | | | | | |
| 48 | RACCOGLI CONDEN.80/60 IT | 710282300 | ● | ● | ● | ● | | | | | | | | | | | |
| 49 | TAPPO PRESE RACCORDO FUMI | 5409280 | ● | ● | ● | ● | | | | | | | | | | | |
| 59 | CAVO CANDELA ACCENS.B&P | 710126200 | ● | ● | ● | ● | | | | | | | | | | | |
| 63 | CANDELA ACCENSIONE | 710220000 | ● | ● | ● | ● | | | | | | | | | | | |
| 65 | CANDELA RILEVAZIONE B&P | 710424200 | ● | ● | ● | ● | | | | | | | | | | | |
| 70 | TUBO POMPA SCAMBIATORE | 710969000 | | | ● | ● | | | | | | | | | | | |
| 70 | TUBO POMPA SCAMBIATORE MONOT. | 711186700 | ● | ● | | | | | | | | | | | | | |
| 72 | POMPA UPRO 15-60 L4 GRUNDFOS | 710158800 | ● | ● | ● | ● | | | | | | | | | | | |
| 73 | DEGASAT.POMPA LUNA4 | 710493600 | ● | ● | ● | ● | | | | | | | | | | | |
| 75 | GUARNIZIONE PASSATUBO D.10 | 5409240 | | | ● | ● | | | | | | | | | | | |
| 76 | SC.CB16 14PIAS.ALFA LAVAL | 5686680 | | | ● | ● | | | | | | | | | | | |
| 77 | GUARNIZIONE SCAMB. A PIASTRE | 5404520 | | | ● | ● | | | | | | | | | | | |
| 80 | GRUPPO ES/RR LUNA 4 MONOT.IT | 711176300 | ● | ● | | | | | | | | | | | | | |
| 81 | STG CART.SANITARIO 8L ARANCIO | 710682200 | | | ● | ● | | | | | | | | | | | |
| 90 | STG RUBINETTO CARICAMENTO | 710046600 | | | ● | ● | | | | | | | | | | | |
| 91 | RUBINETTO SCARICO WATTS | 710187900 | ● | ● | | | | | | | | | | | | | |
| 91 | STG RUBINETTO DI SCARICO | 710045500 | | | ● | ● | | | | | | | | | | | |
| 92 | VALV.SIC.3BAR NOVASFER LUNA4 | 710109400 | | | ● | ● | | | | | | | | | | | |
| 92 | VALV.SICUREZZA 3 BAR | 9951170 | ● | ● | | | | | | | | | | | | | |
| 98 | ASS.TUBO BY-PASS LUNA3 IN MON. | 5690030 | ● | ● | | | | | | | | | | | | | |
| 98 | STG RACCORDO BY-PASS | 710046300 | | | ● | ● | | | | | | | | | | | |
| 99 | CLIP TUBO BY-PASS | 8380850 | ● | ● | | | | | | | | | | | | | |
| 102 | GR.V3V/MB LUNA3 MONOT. | 5683540 | ● | ● | | | | | | | | | | | | | |
| 113 | GR.BY-PASS(100099+100150) | 617100 | ● | ● | | | | | | | | | | | | | |
| 113 | STG CARTUCCIA BY-PASS | 710048300 | | | ● | ● | | | | | | | | | | | |
| 114 | O-RING d.15,54X2,62 | 710046400 | | | ● | ● | | | | | | | | | | | |
| 119 | ASS. OTTURATORE RISC. | 605760 | ● | ● | | | | | | | | | | | | | |
| 120 | ASS. DISTANZIATORE | 600750 | ● | ● | | | | | | | | | | | | | |
| 120 | STG CARTUCCIA VALVOLA 3 VIE | 710144100 | | | ● | ● | | | | | | | | | | | |
| 122 | O-RING d.23,47X2,62 | 710047800 | | | ● | ● | | | | | | | | | | | |
| 128 | O-RING d.8,9X1,9 (PZ.10) | 710048800 | | | ● | ● | | | | | | | | | | | |
| 131 | SONDA NTC HONEYWELL | 710056200 | | | ● | ● | | | | | | | | | | | |
| 132 | O-RING d.11,91X2,62OR115 | 710049100 | | | ● | ● | | | | | | | | | | | |

# LUNA Duo-tec-IN-HT-GA

| Pos. | Descrizione | Codice ricambio | 711110901 - LUNA DUO-TEC IN 1_12 GA | 711111001 - LUNA DUO-TEC IN 1_24 GA | 711111101 - LUNA DUO-TEC IN 24 GA | 711111201 - LUNA DUO-TEC IN 28 GA | | | | | | | | Matr. iniz. | Matr. fin. | Int. | Note |
|---|---|---|---|---|---|---|---|---|---|---|---|---|---|---|---|---|---|
| | | | 01 | 01 | 02 | 02 | | | | | | | | | | | |
| 134 | UGELLO B&P d.3 | 710285400 | ● | | | | | | | | | | | | | | |
| 134 | UGELLO B&P d.4,4 | 710192500 | | ● | ● | | | | | | | | | | | | |
| 134 | UGELLO B&P d.4,6 | 710458300 | | | | ● | | | | | | | | | | | |
| 135 | TERMOST.LIM.105°C C/FAST.PIEG. | 9950760 | ● | ● | ● | ● | | | | | | | | | | | |
| 136 | TUBO MANDATA RISCALD.MONOT. | 711186900 | ● | ● | | | | | | | | | | | | | |
| 136 | TUBO MANDATA RISCALDAMENTO | 711175400 | | | ● | ● | | | | | | | | | | | |
| 139 | TUBO GAS FLESSIBILE | 711255900 | ● | ● | ● | ● | | | | | | | | | | | |
| 140 | VALVOLA GAS B&P SGV100 | 710089600 | ● | ● | ● | ● | | | | | | | | | | | |
| 151 | COPERCHIO CRUSCOTTO | 710566100 | ● | ● | ● | ● | | | | | | | | | | | |
| 152 | ASSIEME CRUSCOTTO/VETRINO | 711130000 | ● | ● | ● | ● | | | | | | | | | | | |
| 154 | GR.SCHEDA B&P HAGC03 c/istruz. | 710731400 | ● | ● | ● | ● | | | | | | | | | | | |
| 163 | ANTINA HMI BAXI | 710020600 | ● | ● | ● | ● | | | | | | | | | | | |
| 166 | ASS.MORS.5POLI C/DOPPIO FUS.2A | 5688430 | ● | ● | ● | ● | | | | | | | | | | | |
| 167 | PORTAFUSIBILE LUNA | 5405340 | ● | ● | ● | ● | | | | | | | | | | | |
| 168 | FUSIBILE 2A 250V | 9950580 | ● | ● | ● | ● | | | | | | | | | | | |
| 169 | MANOMETRO d.28 | 710584000 | ● | ● | | | | | | | | | | | | | |
| 169 | MANOMETRO d.28 | 710673600 | | | ● | ● | | | | | | | | | | | |
| 174 | PULSANTIERA 7 TASTI SERIGR.B&P | 710126300 | ● | ● | ● | ● | | | | | | | | | | | |
| 191 | GUARNIZIONE G1/2 AFM 34 | 5408970 | ● | ● | ● | ● | | | | | | | | | | | |
| 192 | GUARNIZIONE G3/4 17X24X2 WRC | 5404650 | ● | ● | ● | ● | | | | | | | | | | | |
| 200 | DOTAZIONE LUNA 4 DUOTEC IN | 711319500 | ● | ● | ● | ● | | | | | | | | | | | |
| 210 | RUBINETTO MM G3/4 CON LEVA | 9950830 | ● | ● | ● | ● | | | | | | | | | | | |
| 216 | RUBINETTO E.S.G1/2 M/M L/ROSSA | 5626790 | ● | ● | ● | ● | | | | | | | | | | | |
| 232 | SCHEDA RELE'LUNA3 IN | 5689820 | ● | ● | ● | ● | | | | | | | | | | | |
| 234 | ASS.TUBO RIEMP.DUOTEC IN MONOT | 711187600 | ● | ● | | | | | | | | | | | | | |
| 242 | SONDA NTC FUMI | 8435270 | ● | ● | ● | ● | | | | | | | | | | | |
| 334 | ASS.ELETTROVALVOLA C/RACCORDO | 711222700 | ● | ● | | | | | | | | | | | | | |
| 334 | VALVOLA CARICAMENTO AUTOMATICO | 710793200 | | | ● | ● | | | | | | | | | | | |
| 336 | MOLLA FISS. ATTUATORE | 710047400 | | | ● | ● | | | | | | | | | | | |
| 336 | MOLLA FIX MOTORE V3V | 8380680 | ● | ● | | | | | | | | | | | | | |
| 337 | ATTUATORE cod.fo.31600001 | 710047300 | | | ● | ● | | | | | | | | | | | |
| 337 | MOTORE ELBI | 5694580 | ● | ● | | | | | | | | | | | | | |
| 340 | SENSORE DI PRESSIONE | 710109100 | ● | ● | ● | ● | | | | | | | | | | | |
| 347 | CRONOTERMOSTATO MODULANTE | 710433600 | ● | ● | ● | ● | | | | | | | | | | | |
| 350 | BOBINA ELETTROVALVOLA MOD.BIF | 600860 | ● | ● | | | | | | | | | | | | | |
| 353 | ASS.PORTINA C/FERITOIE-MOLLE | 618490 | ● | ● | ● | ● | | | | | | | | | | | |
| 360 | ASS.PORTA BAXI C/BL.CHIUSURA | 5674360 | ● | ● | ● | ● | | | | | | | | | | | |
| 363 | O-RING d.17,96X2,62 | 710045300 | | | ● | ● | | | | | | | | | | | |
| 373 | FILTRO RISCALDAMENTO | 710047100 | | | ● | ● | | | | | | | | | | | |
| 382 | CAVO CANDELA RILEVAZIONE | 710127500 | ● | ● | ● | ● | | | | | | | | | | | |
| 408 | FLANGIA SCAMBIATORE BASIC | 5212900 | ● | ● | ● | ● | | | | | | | | | | | |
| 409 | GUARNIZIONE BRUCIATORE | 5413530 | ● | ● | ● | ● | | | | | | | | | | | |
| 411 | GUARN.CANDELA RIVELAZIONE | 710185200 | ● | ● | ● | ● | | | | | | | | | | | |
| 415 | CORPO SIFONE | 710016700 | ● | ● | ● | ● | | | | | | | | | | | |
| 417 | TAPPO SIFONE | 710522300 | ● | ● | ● | ● | | | | | | | | | | | |
| 419 | GUARN.FLANGIA/SCAMBIATORE | 5411000 | ● | ● | ● | ● | | | | | | | | | | | |
| 421 | ANELLO OR 11,91 X 2,62 NBR | 5408270 | ● | ● | | | | | | | | | | | | | |
| 425 | GUARNIZIONE VENTURI | 710042400 | ● | ● | ● | ● | | | | | | | | | | | |
| 428 | GUARNIZIONE VETRINO | 5409290 | ● | ● | ● | ● | | | | | | | | | | | |
| 432 | GUARN.RACCORDO/COLLETTORE | 5410420 | ● | ● | ● | ● | | | | | | | | | | | |
| 435 | GUARNIZIONE A LABBRO D.100 | 5407550 | ● | ● | ● | ● | | | | | | | | | | | |
| 445 | TUBO SCAMBIATORE/SIFONE | 711089300 | ● | ● | ● | ● | | | | | | | | | | | |
| 449 | VALVOLA DI RITEGNO | 5640030 | ● | ● | | | | | | | | | | | | | |
| 510 | ASS. OTTURATORE SANIT. | 600760 | ● | ● | | | | | | | | | | | | | |
| 511 | ANELLO OR 17,86X2,62 EP -56- | 5404600 | ● | ● | ● | ● | | | | | | | | | | | |

# LUNA Duo-tec-IN-HT-GA

| Pos. | Descrizione | Codice ricambio | 711110901 - LUNA DUO-TEC IN 1_12 GA | 711111001 - LUNA DUO-TEC IN 1_24 GA | 711111101 - LUNA DUO-TEC IN 24 GA | 711111201 - LUNA DUO-TEC IN 28 GA | | | | | | | | Matr. iniz. | Matr. fin. | Int. | Note |
|---|---|---|---|---|---|---|---|---|---|---|---|---|---|---|---|---|---|
| | | | 01 | 01 | 02 | 02 | | | | | | | | | | | |
| 515 | FILTRO CON GUARNIZIONE | 5651070 | ● | ● | | | | | | | | | | | | | |
| 528 | SONDA A CONT.RAPIDA TODS | 710439300 | ● | ● | ● | ● | | | | | | | | | | | |
| 600 | MOLLA FIX DISCONNETTORE | 5112530 | ● | ● | | | | | | | | | | | | | |
| 600 | MOLLA PIATTA d.18 | 710045400 | | | ● | ● | | | | | | | | | | | |
| 601 | ANELLO OR 8,73X1,78 EPDM | 5408560 | ● | ● | ● | ● | | | | | | | | | | | |
| 624 | STG PROTEZIONE + PCB | 710976600 | | | ● | ● | | | | | | | | | | | |
| 640 | RACCORDO PER ELETTROVALVOLA | 711179700 | ● | ● | | | | | | | | | | | | | |
| 673 | TUBO RACC.COND/SIFONE | 711089500 | ● | ● | ● | ● | | | | | | | | | | | |
| 675 | MOLLA PIATTA DOPPIO BLOC. | 710046100 | | | ● | ● | | | | | | | | | | | |
| 678 | ASS.COPERCHIO ARIA/GAS LUNA4 | 710051400 | ● | ● | ● | ● | | | | | | | | | | | |
| 679 | CAVO DI TERRA PER CANDELA | 710127100 | ● | ● | ● | ● | | | | | | | | | | | |
| 681 | GUARN.CANDELA ACCENSIONE | 710185300 | ● | ● | ● | ● | | | | | | | | | | | |
| 682 | VETRINO ISPEZIONE FIAMMA | 5211800 | ● | ● | ● | ● | | | | | | | | | | | |
| 686 | VALVOLA NON RITORNO BY-PASS | 5663020 | ● | ● | | | | | | | | | | | | | |
| 708 | GUARN.D.60 DOPPIO LABBRO | 5410970 | ● | ● | ● | ● | | | | | | | | | | | |
| 709 | MODULO PORTAFUSIBILE | 8423160 | ● | ● | ● | ● | | | | | | | | | | | |
| 710 | GUARNIZ.A LABBRO DIAM.80 | 5411030 | ● | ● | | | | | | | | | | | | | |
| 711 | GUARNIZIONE SIFONE | 710039600 | ● | ● | ● | ● | | | | | | | | | | | |
| 732 | ASS.MOLLA CILIND.+GUIDA MOLLA | 620210 | ● | ● | | | | | | | | | | | | | |
| 746 | GUARN.VENTURI LUNA HT1.650 | 5410900 | ● | ● | ● | ● | | | | | | | | | | | |
| 763 | MOLLA PIATTA d.12 | 710046700 | | | ● | ● | | | | | | | | | | | |
| 764 | MOLLA AD U diam.3 | 710047500 | | | ● | ● | | | | | | | | | | | |
| 765 | O-RING d.9,19X2,62 | 710045700 | ● | ● | ● | ● | | | | | | | | | | | |
| 766 | MOLLA PIATTA diametro 10 | 710106700 | | | ● | ● | | | | | | | | | | | |
| 767 | VITE SCA.cod.11300169 | 710046900 | | | ● | ● | | | | | | | | | | | |
| 780 | SUPPORTO CALDAIA | 710865100 | ● | ● | ● | ● | | | | | | | | | | | |
| 781 | CLIP FIX TUBO GAS | 710011400 | ● | ● | ● | ● | | | | | | | | | | | |
| 783 | GUARN.TENUTA GR.IDRAULICO | 710039500 | ● | ● | ● | ● | | | | | | | | | | | |
| 784 | FERMO X RIDUZ.NE SCARICO | 710123900 | ● | ● | ● | ● | | | | | | | | | | | |
| 785 | ANELLO OR 18X3 NBR | 710061400 | ● | ● | ● | ● | | | | | | | | | | | |
| 786 | GUARNIZIONE VALV.SICUREZZA | 710156600 | ● | ● | | | | | | | | | | | | | |
| 788 | GUARNIZIONE SCHIENALE C | 710176000 | ● | ● | ● | ● | | | | | | | | | | | |
| 790 | MORSETTIERA 10P -PA35- | 710117900 | ● | ● | ● | ● | | | | | | | | | | | |
| 791 | ANELLO OR 40,95x2,62-EPDM- | 5411840 | ● | ● | ● | ● | | | | | | | | | | | |
| 792 | TAPPO EPDM NERO | 710189600 | ● | ● | | | | | | | | | | | | | |
| 799 | MOLLA FISSAGGIO d.9mm | 710654100 | ● | ● | ● | ● | | | | | | | | | | | |
| 801 | MOLLA FISS.GIO PR.STATO | 710048700 | | | ● | ● | | | | | | | | | | | |
| 804 | GR.IDRAULICO 20/24KW RIEMP/AUT | 710793400 | | | ● | ● | | | | | | | | | | | |
| 805 | Gr.CHIAVE EASY SERVICE c/istr. | 710731500 | ● | ● | ● | ● | | | | | | | | | | | |
| 806 | CLIP d.10 BITRON | 5117880 | ● | ● | ● | ● | | | | | | | | | | | |
| 999 | CAB.ALIMENTAZIONE V3V/POMPA | 711106300 | | | ● | ● | | | | | | | | | | | |
| 999 | CAB.ALIMENTAZIONE V3V/POMPA | 711221900 | ● | ● | | | | | | | | | | | | | |
| 999 | CAB.ALIMENTAZIONE VALVOLA GAS | 711106100 | ● | ● | ● | ● | | | | | | | | | | | |
| 999 | CAB.BASSA TENSIONE BITERMICA | 711106200 | | | ● | ● | | | | | | | | | | | |
| 999 | CAB.BASSA TENSIONE BITERMICA | 711222300 | ● | ● | | | | | | | | | | | | | |
| 999 | CAB.ELETTROVALV.DI CARICAMENTO | 711219400 | ● | ● | | | | | | | | | | | | | |
| 999 | CAB.NTC BOLLITORE/SONDA ESTER. | 711222400 | ● | ● | | | | | | | | | | | | | |
| 999 | CABL.ELETTROVAL.DI CARICAMENTO | 711112800 | | | ● | ● | | | | | | | | | | | |
| 999 | CABL.PWM VENTILATORE | 710062300 | ● | ● | ● | ● | | | | | | | | | | | |
| 999 | CABLAGGIO ALIMENTAZIONE SCHEDA | 711106000 | ● | ● | ● | ● | | | | | | | | | | | |
| 999 | CABLAGGIO CONTROLLO REMOTO | 710651100 | ● | ● | ● | ● | | | | | | | | | | | |
| 999 | CABLAGGIO MORSETTIERA T.A.B&P | 710651500 | ● | ● | ● | ● | | | | | | | | | | | |
| 999 | CABLAGGIO NTC FUMI | 710071700 | ● | ● | ● | ● | | | | | | | | | | | |
| 999 | CABLAGGIO SONDA ESTERNA/BOILER | 711105900 | | | ● | ● | | | | | | | | | | | |
| 999 | CABLAGGIO TERMOSTATO SICUREZZA | 711105800 | ● | ● | ● | ● | | | | | | | | | | | |

# DUO-TEC-IN 01

Ultimo aggiornamento: .09.05.13

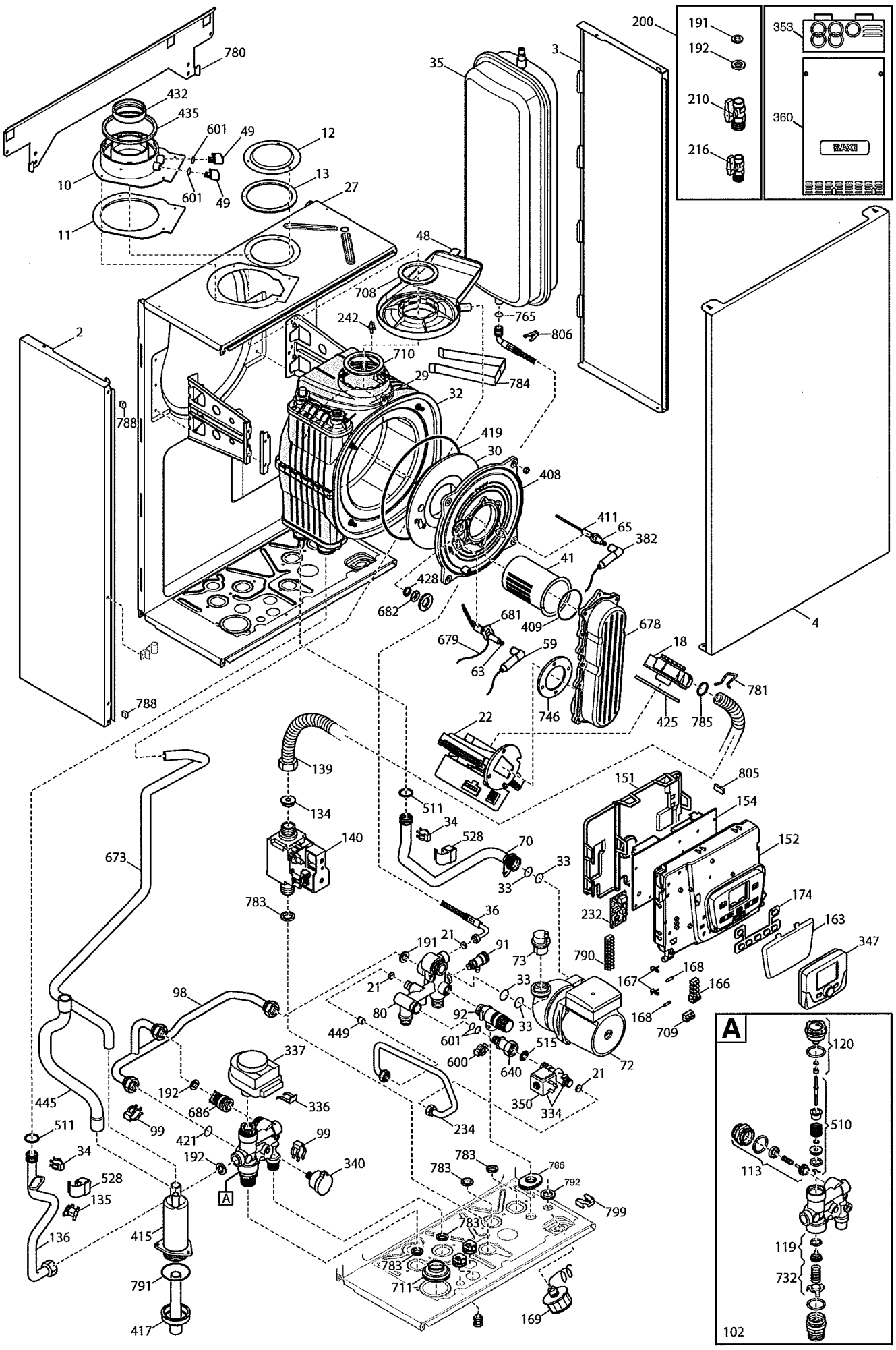

# DUO-TEC-IN 02
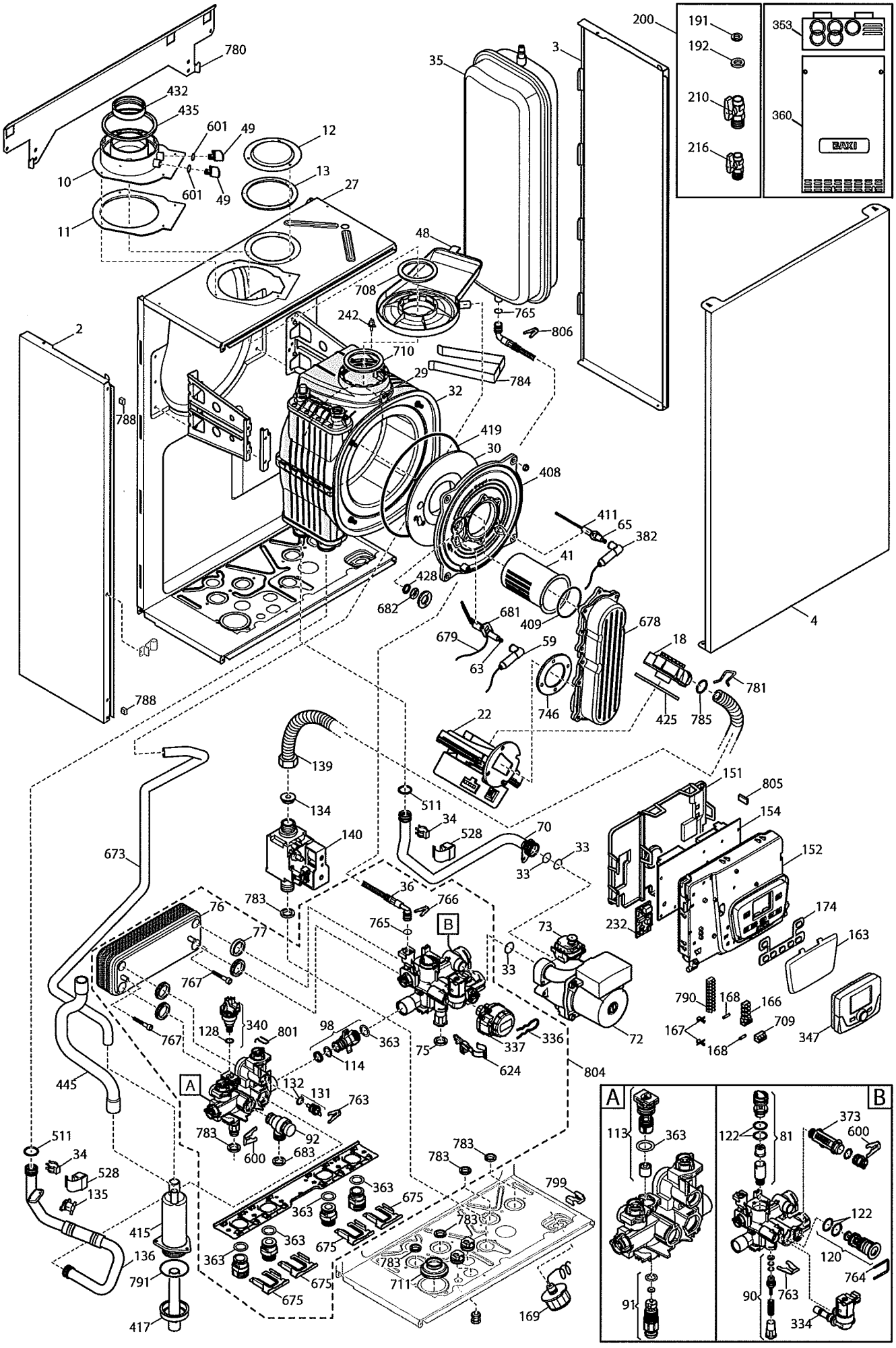
Ultimo aggiornamento: .09.05.13