CATALOGO RICAMBI

BAI

DUO-TEC-COMPACT

DUO-TEC-COMPACT-HT

Pos.	Descrizione	Codice ricambio	01 (710676501 - DUO-TEC COMPACT 24)	01 (710676601 - DUO-TEC COMPACT 28)											Matr. iniz.	Matr. fin.	Int.	Note
2	ASSIEME FIANCO SX	710651000	●	●														
3	ASSIEME FIANCO DX	710650900	●	●														
4	ASSIEME PANNELLO FRONTALE	710674900	●	●														
10	RACCORDO FUMI 60/100	5409020	●	●														
11	GUARNIZIONE RACCORDO FUMI	5409010	●	●														
18	ASSIEME VENTURI B&P C1500006	710385100	●	●														
22	VENTILATORE NRG118	710057000	●													C152	S	
22	VENTILATORE NRG118 ASIMMET.	710692300		●														
22	VENTILATORE NRG118 ASIMMET.	710692300	●												1202			
27	SCHIEN.C.S.COMP.BITRON B&P	710573100	●	●														
29	PANN.CERAMICO POST.SCAMB.BASIC	710283600	●	●														
30	PANNELLO CERAMICO BASIC	5411020	●	●														
32	SCAMBIAT.CONDENS.BASIC 4E	5671940	●	●														
33	ANELLO OR 22X3 EPDM	5403130	●	●														
34	CLIP SCAMBIATORE GIANNONI	8380860	●	●														
35	VASO ESPANS.7L COMPACT	710630400	●	●														
36	TUBO FLEX VASO ESPANSIONE	710039400	●	●														
41	BRUCIATORE WORGAS PRX0138	710647800	●	●														
48	RACCOGLI CONDENSA 80/60	710039800	●	●														
49	TAPPO PRESE RACCORDO FUMI	5409280	●	●														
59	CAVO CANDELA ACCENS.B&P	710126200	●	●														
63	CANDELA ACCENSIONE	710220000	●	●														
65	CANDELA RILEVAZIONE B&P	710424200	●	●														
70	TUBO POMPA SCAMBIATORE	710676800	●	●														
72	POMPA UPO 15-60 1V L4	710158600	●	●														
73	DEGASAT.POMPA LUNA4	710493600	●	●														
75	GUARNIZIONE PASSATUBO D.10	5409240	●	●														
76	SC.CB16 12PIAS.ALFA LAVAL	5686670	●															
76	SC.CB16 14PIAS.ALFA LAVAL	5686680		●														
77	GUARNIZIONE SCAMB. A PIASTRE	5404520	●	●														
80	GR.IDR.BITRON 20/24kW IT 8L	710676400	●															
80	GR.IDR.24/28kW IT 8L	710676700		●														
81	STG CART.SANITARIO 8L ARANCIO	710682200	●	●														
90	STG RUBINETTO CARICAMENTO	710046600	●	●														
91	STG RUBINETTO DI SCARICO	710045500	●	●														
92	VALV.SIC.3BAR NOVASFER LUNA4	710109400	●	●														
98	STG RACCORDO BY-PASS	710046300	●	●														
113	STG CARTUCCIA BY-PASS	710048300	●	●														
114	O-RING d.15,54X2,62	710046400	●	●														
120	STG CARTUCCIA VALVOLA 3 VIE	710144100	●	●														
122	O-RING d.23,47X2,62	710047800	●	●														
128	O-RING d.8,9X1,9 (PZ.10)	710048800	●	●														
131	SONDA NTC HONEYWELL	710056200	●	●														
132	O-RING d.11,91X2,62OR115	710049100	●	●														
134	UGELLO B&P d.4,4	710192500	●															
134	UGELLO B&P d.4,6	710458300		●														
135	TERMOST.LIM.105°C C/FAST.PIEG.	9950760	●	●														
136	TUBO MANDATA RISCALDAMENTO	710676900	●	●														
139	TUBO GAS FLESSIBILE	710061300	●	●														
140	VALVOLA GAS B&P SGV100	710089600	●	●														
151	COPERCHIO CRUSCOTTO	710566100	●	●														
152	ASS.CRUSCOTTO/VETRINO B&P	710650400	●	●														
154	GR.SCHEDA B&P HAGC03 c/Istruz.	710731400	●	●														
159	CERNIERA CRUSCOTTO	710569200	●	●														
166	ASS.MORS.5POLI C/DOPPIO FUS.2A	5688430	●	●														

DUO-TEC-COMPACT-HT

Pos.	Descrizione	Codice ricambio	01 (710676501 - DUO-TEC COMPACT 24)	01 (710676601 - DUO-TEC COMPACT 28)												Matr. iniz.	Matr. fin.	Int.	Note
167	PORTAFUSIBILE LUNA	5405340	●	●															
168	FUSIBILE 2A 250V	9950580	●	●															
169	MANOMETRO d.28	710673600	●	●															
174	PULSANTIERA 7 TASTI SERIGR.B&P	710126300	●	●															
242	SONDA NTC FUMI	8435270	●	●															
259	MARCHIO BAXI	710419300	●	●															
336	MOLLA FISS. ATTUATORE	710047400	●	●															
337	ATTUATORE cod.fo.31600001	710047300	●	●															
340	SENSORE DI PRESSIONE	710109100	●	●															
363	O-RING d.17,96X2,62	710045300	●	●															
373	FILTRO RISCALDAMENTO	710047100	●	●															
382	CAVO CANDELA RILEVAZIONE	710127500	●	●															
408	FLANGIA SCAMBIATORE BASIC	5212900	●	●															
409	GUARNIZIONE BRUCIATORE	5413530	●	●															
411	GUARN.CANDELA RIVELAZIONE	710185200	●	●															
415	CORPO SIFONE	710016700	●	●															
417	TAPPO SIFONE	710522300	●	●															
419	GUARN.FLANGIA/SCAMBIATORE	5411000	●	●															
425	GUARNIZIONE VENTURI	710042400	●	●															
428	GUARNIZIONE VETRINO	5409290	●	●															
432	GUARN.RACCORDO/COLLETTORE	5410420	●	●															
435	GUARNIZIONE A LABBRO D.100	5407550	●	●															
445	TUBO SCAMBIATORE/SIFONE	710061700	●	●															
511	ANELLO OR 17,86X2,62 EP -56-	5404600	●	●															
528	SONDA A CONT.RAPIDA TODS	710439300	●	●															
600	MOLLA PIATTA d.18	710045400	●	●															
601	ANELLO OR 8,73X1,78 EPDM	5408560	●	●															
624	STG PROTEZIONE + PCB	710976600		●															
624	STG PROTEZIONE + PCB	710046200	●														1219	S	
624	STG PROTEZIONE + PCB	710976600	●													1220			
673	TUBO RACC.CONDENSA/SIFONE	710061600	●	●															
675	MOLLA PIATTA DOPPIO BLOC.	710046100	●	●															
677	PROLUNGA GAS 5 ELEM.BASIC	5212930	●	●															
678	ASS.COPERCHIO ARIA/GAS LUNA4	710051400	●	●															
679	CAVO DI TERRA PER CANDELA	710127100	●	●															
681	GUARN.CANDELA ACCENSIONE	710185300	●	●															
682	VETRINO ISPEZIONE FIAMMA	5211800	●	●															
683	GUARNIZIONE RACC. RAMPA	5408810	●	●															
708	GUARN.D.60 DOPPIO LABBRO	5410970	●	●															
709	MODULO PORTAFUSIBILE	8423160	●	●															
710	GUARNIZ.A LABBRO DIAM.80	5411030	●	●															
711	GUARNIZIONE SIFONE	710039600	●	●															
746	GUARN.VENTURI LUNA HT1.650	5410900	●	●															
763	MOLLA PIATTA d.12	710046700	●	●															
764	MOLLA AD U diam.3	710047500	●	●															
765	O-RING d.9,19X2,62	710045700	●	●															
766	MOLLA PIATTA diametro 10	710106700	●	●															
767	VITE SCA.cod.11300169	710046900	●	●															
780	TRAVERSA SUPERIORE	710633100	●	●															
781	CLIP FIX TUBO GAS	710011400	●	●															
783	GUARN.TENUTA GR.IDRAULICO	710039500	●	●															
785	ANELLO OR 18X3 NBR	710061400	●	●															
788	GUARNIZIONE SCHIENALE C	710176000	●	●															
790	MORSETTIERA 10P -PA35-	710117900	●	●															
791	ANELLO OR 40,95x2,62-EPDM-	5411840	●	●															

DUO-TEC-COMPACT-HT

Pos.	Descrizione	Codice ricambio	01	01												Matr. iniz.	Matr. fin.	Int.	Note
			710676501 - DUO-TEC COMPACT 24	710676601 - DUO-TEC COMPACT 28															
799	MOLLA FISSAGGIO d.9mm	710654100	●	●															
801	MOLLA FISS.GIO PR.STATO	710048700	●	●															
805	Gr.CHIAVE EASY SERVICE c/istr.	710731500	●	●															
999	CABL.ALIM.VENTILATORE	710666900	●	●															
999	CABL.BASSA TENSIONE BIT.	710674700	●	●															
999	CABL.PWM VENTILATORE	710062300	●	●															
999	CABLAGGIO ALIM.SCHEDA	710651300	●	●															
999	CABLAGGIO ALIM.V3V/POMPA	710674600	●	●															
999	CABLAGGIO ALIMENT.V.G.B&P	710512100	●	●															
999	CABLAGGIO CONTROLLO REMOTO	710651100	●	●															
999	CABLAGGIO MORSETTIERA T.A.B&P	710651500	●	●															
999	CABLAGGIO NTC FUMI	710071700	●	●															
999	CABLAGGIO SONDA EST./BOILER	710651400	●	●															
999	CABLAGGIO TERMOSTATO SICUREZZA	710126800	●	●															
999	CAVO ALIMENTAZIONE	8414620	●	●															
999	PONTICELLO TA	8414540	●	●															

COMPACT-01
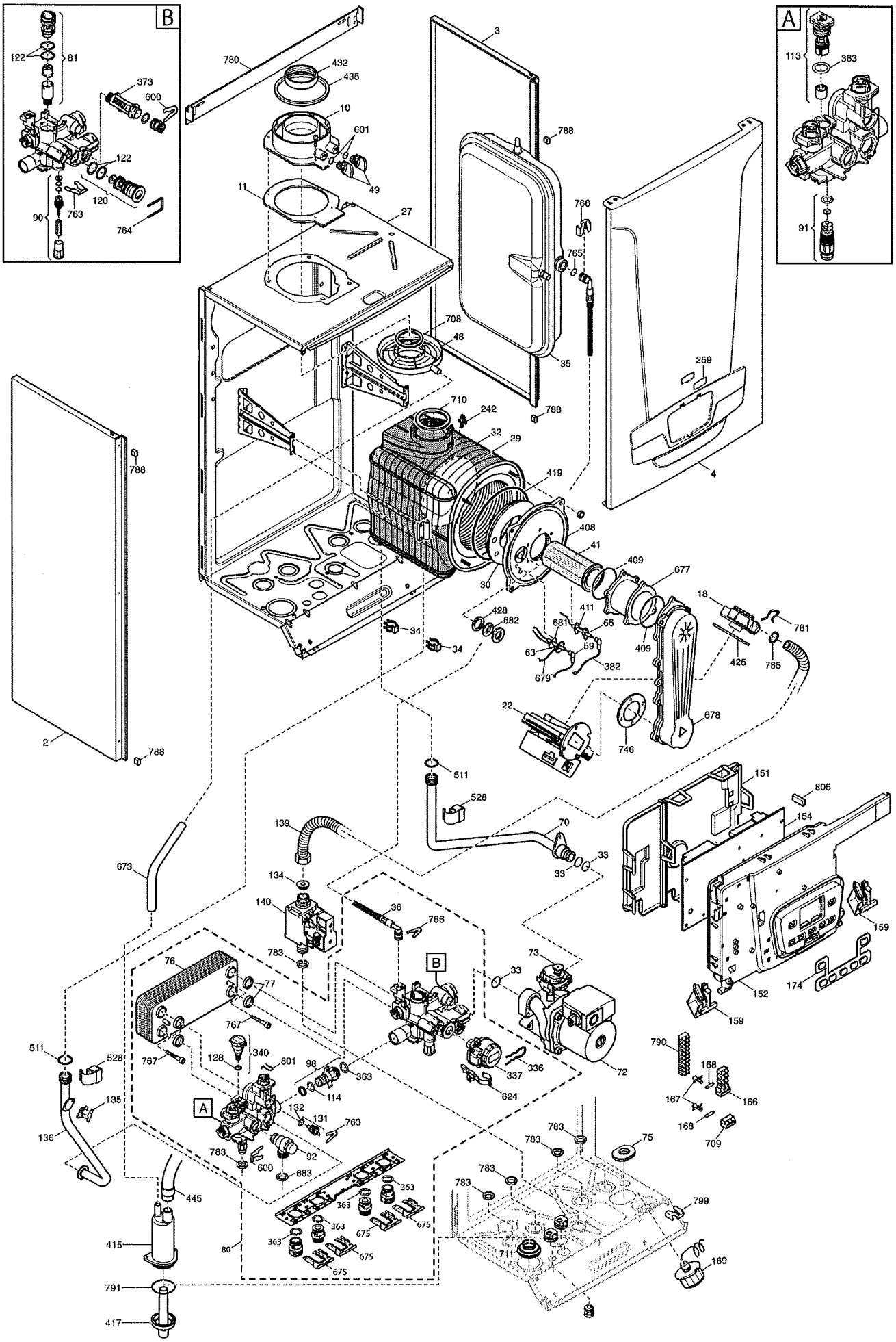
Ultimo aggiornamento: .10.01.13